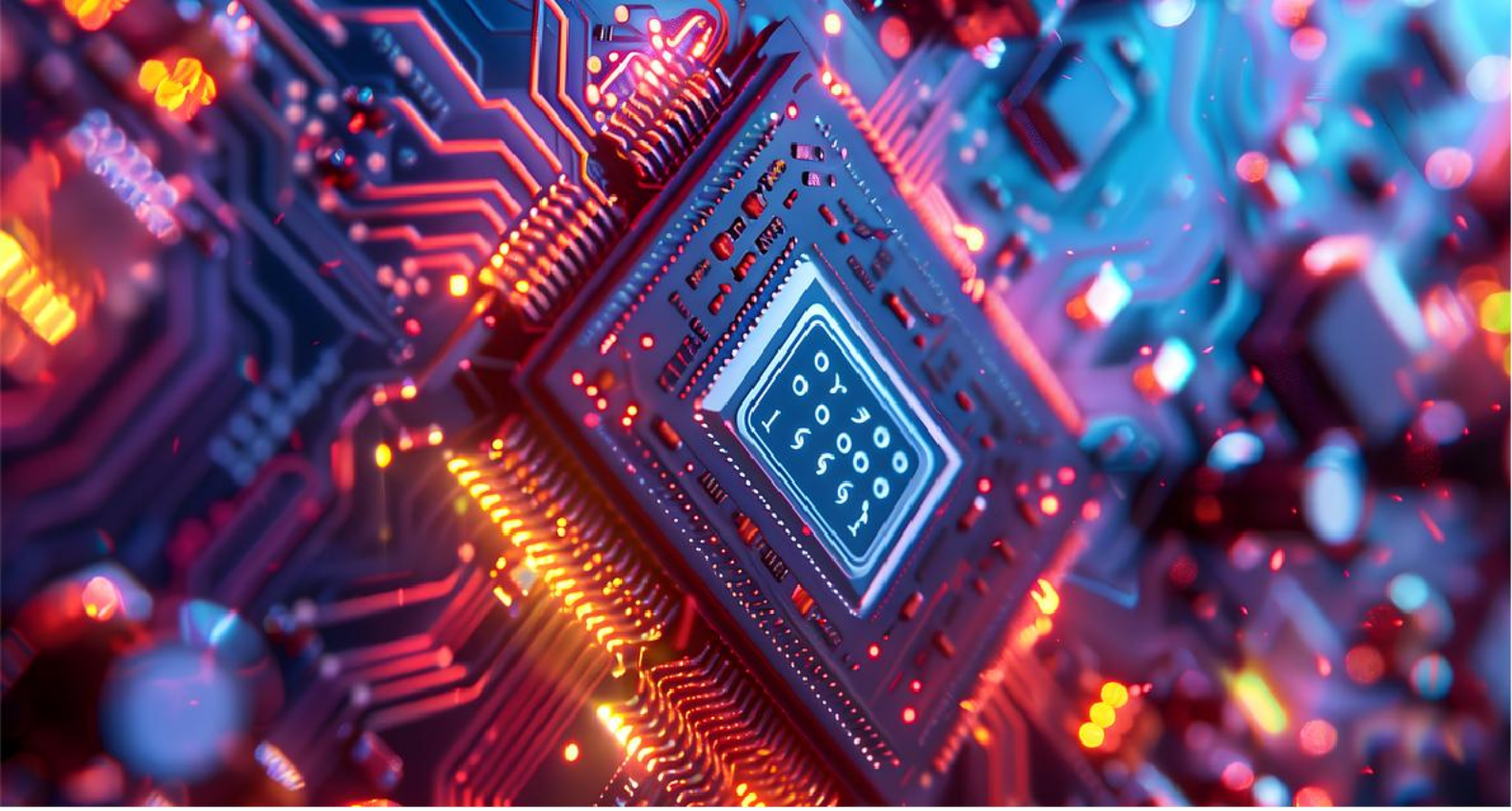

# 355nm宽谱激光器

基于单频种子激光器、光纤激光放大以及非线性频率变换技术，频准激光可以提供355nm的宽谱激光器，最大输出为500mW，同时具有高频率稳定度，长寿命以及优异的光束质量。该产品具备窄线宽，线偏振，长寿命的特点，可用于科研以及先进工业应用。

## 特点

- 窄线宽
- 耐高温、震动的工作环境
- 优异的光束质量
- 永不跳模

## 应用

- 精密测量
- 干涉曝光

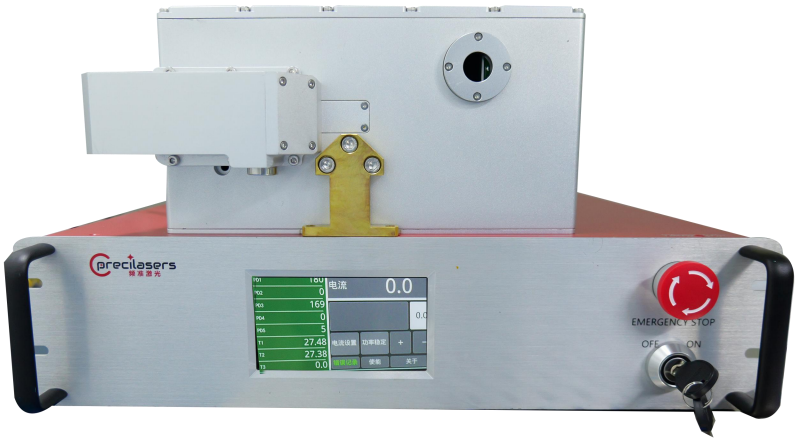


precilasers
频准激光

| 参数 | |
|---|---|
| 型号 | FL-NSF-355-X-CW |
| 中心波长 | 355.00nm |
| 线宽(100 us 积分时间) | 50-55GHz |
| 工作模式 | 连续激光输出 |
| 输出功率 | >500mW |
| 光斑直径 | 1±0.15 mm |
| 光斑束腰位置（相对输出窗口） | 输出窗口±0.5m内 |
| 发散角 (全角) | <0.7mrad |
| 椭圆度 | 0.9-1.1 |
| 指向稳定性 (峰峰值) | <10μrad@3h |
| 光束质量 | $TEM_{00}$，$M^2$<1.2 |
| 偏振 | 线偏振, 竖直±3°, >20dB |
| 功率稳定性 | <0.75% @3hours, RMS |
| 相对强度噪声 | <0.2%(RMS, 10Hz-10MHz 积分) |
| 冷却方式 | 水冷 |
| **预热时间** | |
| 冷启动 | <2 小时 |
| 热启动 | <15分钟 |
| **尺寸和重量** | |
| 激光控制器尺寸 | ≤483mm x 520mm x 132mm |
| 激光头尺寸 | ≤475mm x285mm x 141mm |
| 水冷机尺寸 | ≤58cm x 29cm x 52cm |
| 激光头重量 | ≤20kg |
| 激光控制器重量 | ≤20kg |
| 水冷机重量 | ≤25kg |
| 激光头和控制器之间的线缆长度 | 不可拆卸线缆长度 > 7米（可定制） |
| **使用环境和供电功耗** | |
| 工作温度（无凝露条件下） | 15-35 ℃（水冷） |
| 供电 | 100V-240V, AC, 50/60Hz |
| 功耗 | <1200W |
| 通信 | RS422 |

precilasers 频准激光

Laser Controller控制器

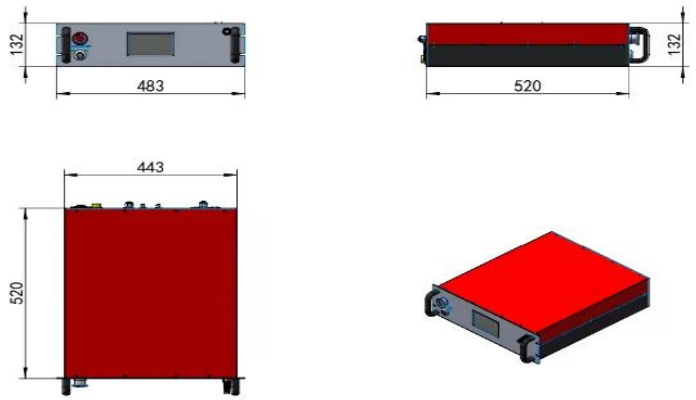


Laser Head输出头

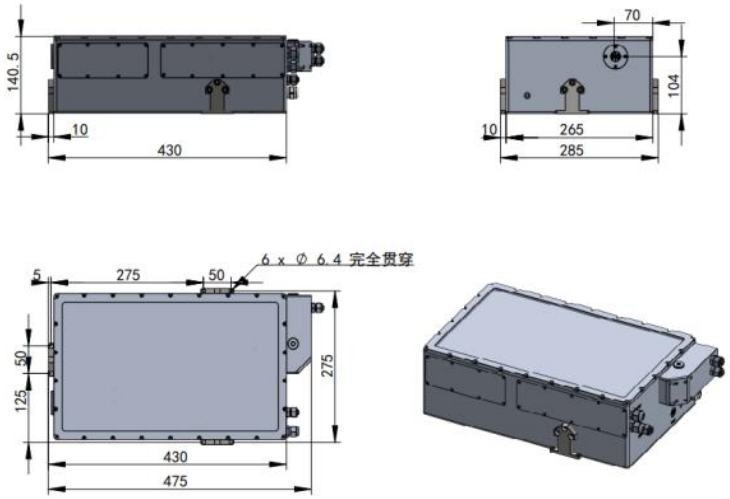


控制器和输出头之间通过不可拆卸的电缆连接，电缆长度 > 7米（可定制）


precilasers 频准激光

上海频准激光科技有限公司

上海市嘉定区徐行镇徐潘路 1918 号 2 幢 2 层 D 区

021-59160265

www.precilasers.com info@precilasers.com

⚠ 警告：激光危险

可见或不可见的激光辐射，避免眼睛或皮肤暴露于直接、反射或过滤的辐射

CLASS 4 激光产品